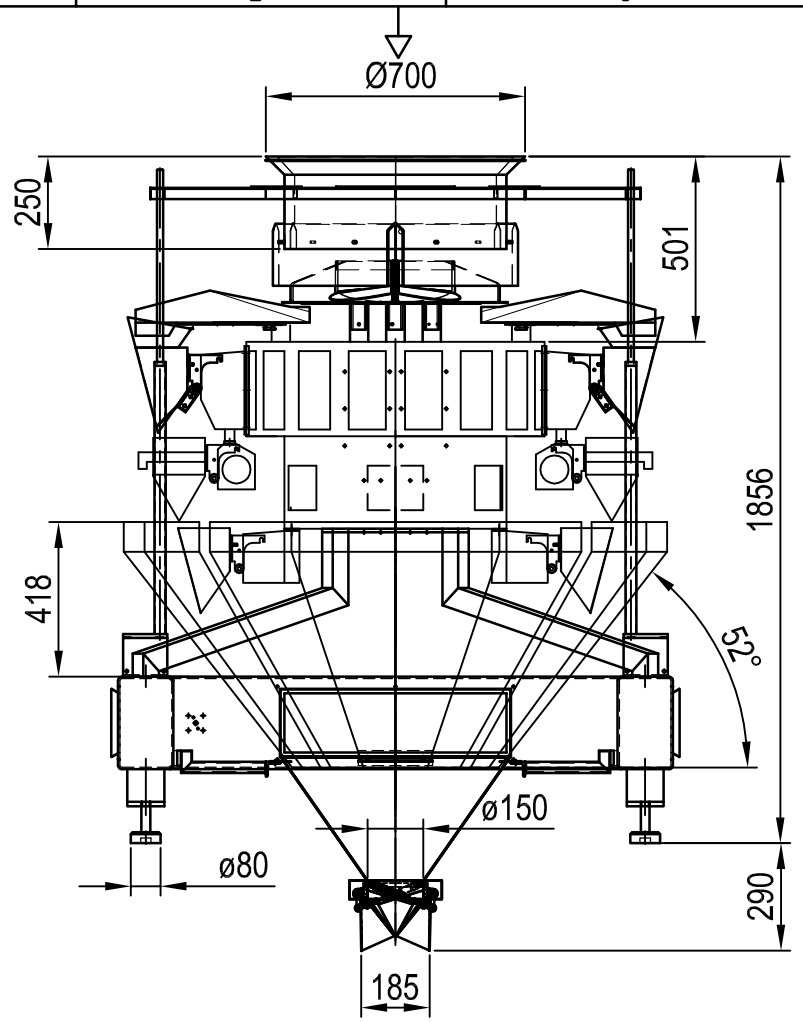

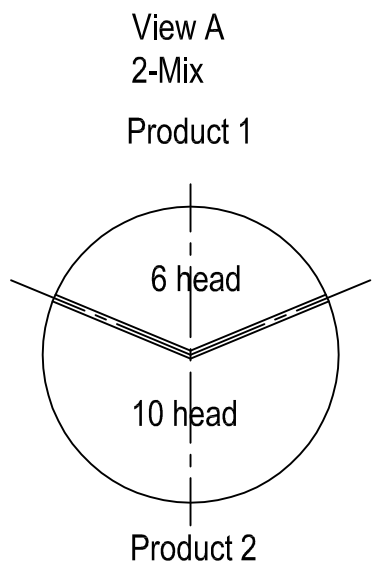

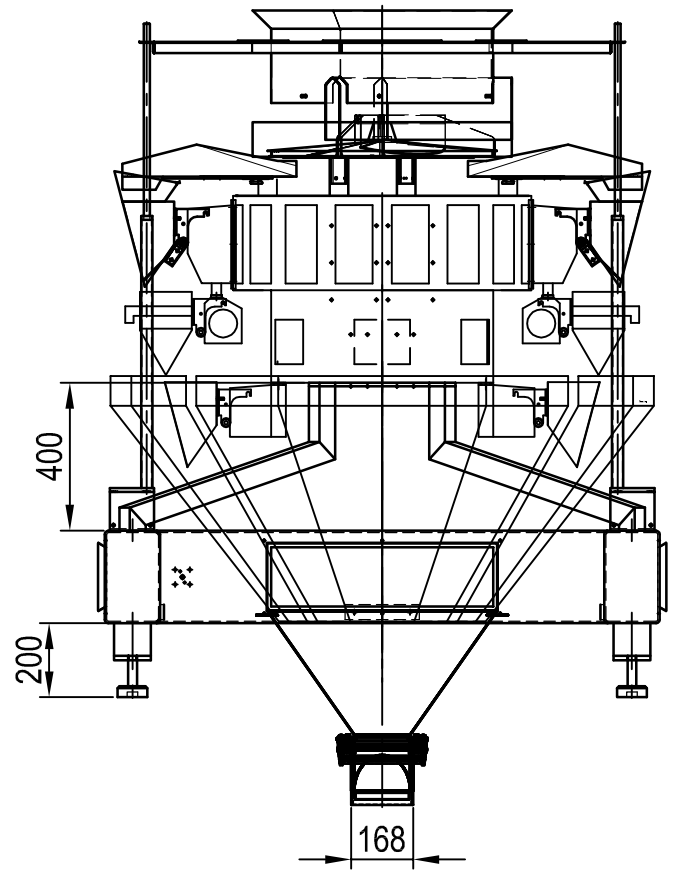

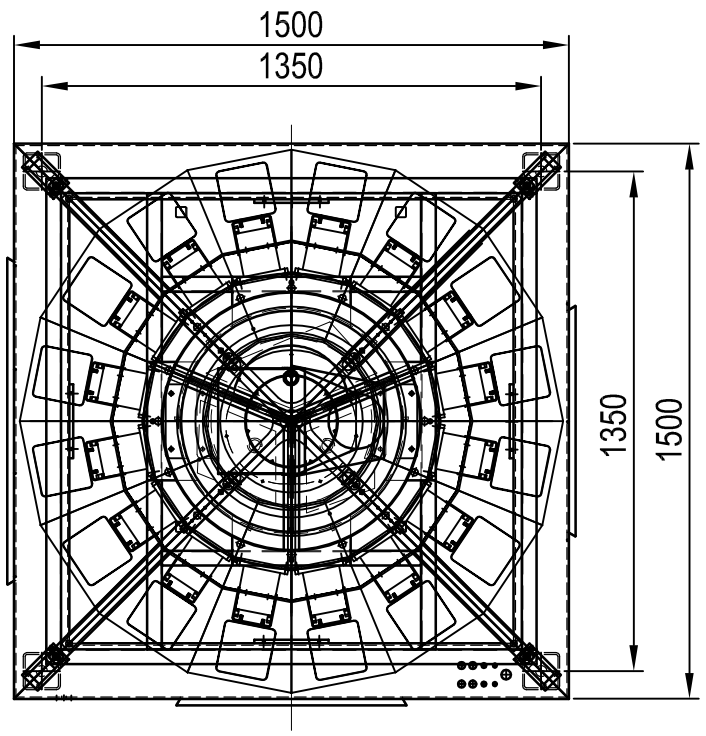

Elektro-Anschluss / power supply

- Anschluss / main supply: 400V-50Hz-
- Schutzart / protection class: IP 65
- Leistung / connection power: ...kVA

Pneumatik-Anschluss / compressed air connection

- Luftverbrauch / air consumption: 150 Nl/min.
- Luftdruck / air pressure: min. 6 bar
- Luftanschluss / air connection: N-1/4-P-9 Steckschlauch (putting hose)

	Datum	Name	Maßstab
Entworfen	08.05.08	MM	1:20
Teilgezeich.	08.05.08	MM	
Geprüft			

Index	Änderung	Datum	Name

Werkstoff

Oberflächenbehandlung

Ersatz für

Ersetzt durch

Zeichn.-Nr.	AGZ 001 - 000.004.999 -000
Benennung	HDW 16-1.5-M-55°-2 Mix
Typenschlüssel	
Artikelnummer	- - -
Objekt	Angebot Nr.: 1137-08

HD Wiegetechnik & Sondermaschinen GmbH
Charlotte-Bamberg-Str. 8 , 35578 Wetzlar
Tel. 06441-447999-0 / Fax 06441-447999-9

Gewicht / kg	Blatt	Format
	1 von 1	A3

Nennmaß								
über	0,5	6	30	120	400	1000	2000	
bis	6	30	120	400	1000	2000	4000	
Abmasse ±	0,1	0,2	0,3	0,5	0,8	1,2	2,0	

zulässige Abweichnung für Form und Lage, sowie nicht tolerierte Maße nach DIN ISO 2768 mK

Für diese Zeichnung behalten wir uns alle Rechte vor (siehe DIN34), Konstruktionsänderungen vorbehalten

Diese Unterlage wird nur zu den vereinbarten Zweck übergeben. Ihre Verwendung für andere Zwecke ist verboten. Ohne unsere vorherige schriftliche Zustimmung darf sie weder vervielfältigt noch Dritten bekanntgegeben noch sonst verfügbar gemacht werden. Zuwiderhandlungen verpflichten zu Schadenersatz. Alle Rechte, insbesondere für den Fall einer Patenterteilung oder Gebrauchsmuster-Eintragung, behalten wir uns vor.